Un nuevo horizonte
… en tecnología

# VIALETA LUX

## V-LX

SEÑALAMIENTO HORZ

## Características

* De moderno, atractivo y llamativo diseño vanguardista, que la hace destacar y resaltar sobre todo tipo de pavimento.
* Cuerpo fabricado de una sola pieza, ligero y sin aristas ni bordes punzocortantes.
* Diseño de dos caras reflejantes.
* La superficie de su reflejante supera los 20 $cm^2$, requeridos por la norma ASTM.
* De gran resistencia a golpes e impactos así como a la fricción, abrasión y al intemperismo.
* Reflejante conformado a base de prismas ópticos de alta reflexión. dando como resultado excelente visibilidad nocturna, aun en condiciones climáticas extremas.
* Con hendiduras de sujeción para su fácil manejo e instalación.
* El diseño de su base le garantiza y le permite una perfecta adherencia en cualquier pavimento y con todos los tipos de pegamento utilizados, excediendo la superficie de contacto mínima requerida por la norma ASTM.

* Reflejante a base de metil metacrilato de alto impacto conformado de prismas ópticos de alta retroreflexión.

## Especificaciones Técnicas

| | |
|---|---|
| *** Medidas:** | Largo: 10.7 cm, Ancho: 10.7 cm, Altura: 2.0 cm. |
| *** Colores:** | Blanca, Ámbar y Rojo. |
| *** Peso:** | 120 gr. |
| *** Ángulo de inclinación en relación a su base:** | 25º. |
| *** Material del cuerpo:** | ABS. |
| *** Material del reflejante:** | Metil metacrilato. |
| *** Superficie reflejante por cara:** | 20.58 $cm^2$. |
| *** Superficie de contacto efectiva:** | 104.0 $cm^2$. |
| *** Resistencia a la deformación:** | 5000 kg/ $cm^2$ deformación de 2mm. |
| *** Peso específico (densidad): (norma ASTM D 792):** | 1.06 $gr/cm^3$ |
| *** Temperatura de ablandamiento: (norma ASTM D 1525-VICAT-5 kg):** | 100º C. |
| *** Modulo de elasticidad (tracción según norma ASTM D 638):** | 2800 $n/mm^2$. |
| *** Resistencia dieléctrica : (norma ASTM D 149):** | 22 kv/mm. |
| *** Dureza a la penetración Rockwell :(norma ASTM D 785):** | 115 escala m. |

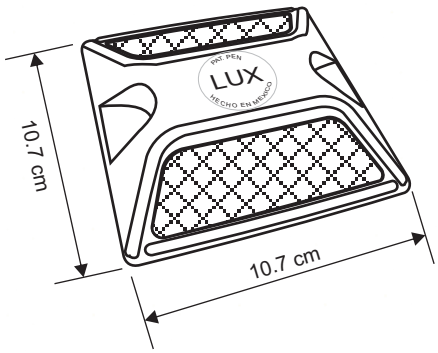


Los volúmenes, dimensiones y otras medidas son nominales y pueden variar en + - 2%.